FARO

El nuevo sistema innovador de calefacción

POB®

FARO

SIMPLEMENTE LO QUE HASTA AHORA NO EXISTÍA

Faro no es una simple estufa pirolítica, sino el resultado final de un gran desafío que se ha hecho realidad.

La combustión/gasificación perfecta, obtenida después de cuidadosos estudios de laboratorio, culmina con la patente industrial por su tecnología de funcionamiento (POB System) y con el gran compromiso de introducir en el mercado un producto, nuevo, ecológico, económico, innovador y único en su clase.

ALGUNOS DE LOS "PLUS" QUE DESTACAN LA ESTUFA PIROLÍTICA FARO:

· Diseño moderno, minimalista y cautivador.

· Cristal cerámico con visión panorámica del fuego, diámetro de 200 mm que destaca el encanto de la llama con una total seguridad.

· Dispositivos para regular la base en perpendicularidad y altura, para una máxima estabilidad.

· Funcionamiento con tecnología pirolítica, proceso químico que permite transformar cualquier material biológico en gas con bajas emisiones.

· Control de la combustión/gasificación a través de placa electrónica. POB System perfecciona el proceso de pirólisis haciéndola estable, seguro, ecológico y sin humos, desde el arranque hasta el apagado.

· Quemador en acero inoxidable con particular conformación geométrica y aerodinámica POB Sistema.

· Gestión de funcionamiento automática completa (carga completa y media carga) con activación a través de clave magnética.

· Alta eficiencia y rendimiento, el calor se transmite por convección e irradiación.

· Luces LED que indican la fase del proceso pirolítico, relampagueando cuando se descargan las baterías.

· La estufa funciona con combustible económico y ecológico - PELLETS, tiene permisos para poder ser utilizada en la ciudad, en centros históricos, bajo galerías, en ferias, etc. (no sujeto a las regulaciones de la UE sobre GLP). **Atendiendo al Reglamento de Instalaciones Térmicas en Edificios (el comúnmente conocido como RITE), que es el documento normativo que regula este tipo de instalaciones, y más concretamente a su IT 1.2.4.6.4 Climatización de espacios abiertos, podemos leer que "La climatización de espacios abiertos sólo podrá realizarse mediante la utilización de energías renovables o residuales. No podrá utilizarse energía convencional para la generación de calor y frío destinado a la climatización de estos espacios". Por tanto, el gas utilizado en estas instalaciones no es una energía renovable ni residual.**

· Coste de gestión mínimo de 0,30€/h para 7 kW de potencia (1/5 respeto a GLP y la electricidad), prácticamente se amortiza en media temporada.

FARO ES IDEAL PARA TERRAZAS, PATIOS, ÁTICOS, CENADORES, HOTELES, CAFETERÍAS, BARES, RESTAURANTES, FERIAS, EVENTOS DEPORTIVOS, Y PRÁCTICAMENTE CUALQUIER LUGAR O ACTIVIDAD DONDE SE NECESITE UNA FUENTE DE CALEFACCIÓN EXTERNA.

TECNOLOGÍA - La Pirólisis

El proceso químico subyacente al funcionamiento de nuestros productos es la pirólisis, una descomposición termoquímica de grandes moléculas a través de su calentamiento y en ausencia de oxígeno. La pirólisis es muy utilizada en el sector industrial para la eliminación de residuos, el proceso de aplicación es complejo y no siempre conveniente ya que requiere gran energía externa para funcionar y debe realizarse dentro de contenedores estancos. Aplicada al pellet, la pirólisis permite dividir el material en dos componentes principales: gas de síntesis que es un excelente combustible y un residuo carbonoso sólido comúnmente conocido por todos como carbón.o moderno, minimalista y cautivador.

MICROGASIFICACIÓN

El sistema POB transforma el pellet en un proceso de descomposición termoquímica autotérmica llamado "microgasificación" utilizando el gas de síntesis resultante para obtener la energía necesaria para sustentar el proceso en sí. El proceso de microgasificación se divide en dos fases distintas y consecutivas:

Pirólisis: El pellet se transforma en gas de síntesis y carbón. El gas de síntesis producido, alimenta la llama mientras que el carbón se convierte en un reactivo para la siguiente fase.

Gasificación: El carbón producido por la primera fase se transforma a su vez en gas, que alimenta la última fase con una característica "llama azul".

El único residuo sólido de todo el proceso es una pequeña cantidad de ceniza (menos del 1% del volumen inicial). El sistema pirolítico POB es una tecnología patentada que perfecciona el proceso de microgasificación haciéndolo libre de humo (incluso durante el encendido y apagado), estable y seguro en su funcionamiento, fácil de usar pero sobre todo extremadamente ecológico y económico.

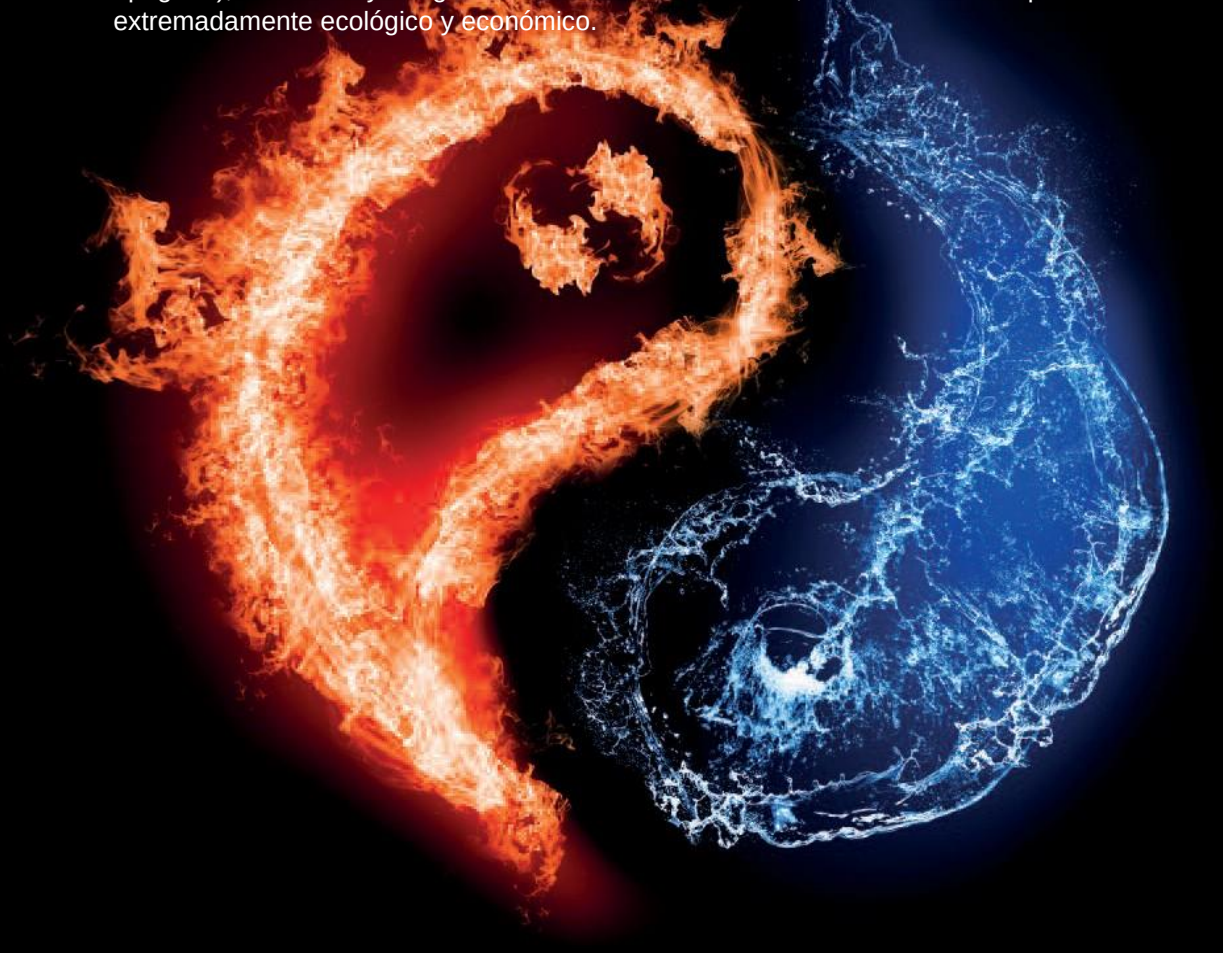

FARO

TECNOLOGÍA POB – ESPECIFICACIONES

El proceso de micro-gasificación no necesita de fuentes de energía externas. En este caso, se utiliza simplemente un pequeño ventilador a bajo consumo, para ayudar la ventilación del sistema.

La tecnología patentada POB incluye un estudio cuidadoso del diseño geométrico y aerodinámico de la cámara de combustión unido al sistema completamente electrónico de la gestión y modulación de la llama. Gracias a la tecnología POB es posible quemar los gases producidos por el proceso de micro-gasificación en condiciones de combustión óptimas, optimizando en tal manera el rendimiento y reduciendo al mínimo las emisiones. Los productos equipados con tecnología POB, a diferencia de los productos actuales ya existentes en el mercado, garantizan un proceso de micro-gasificación constante para la estabilidad de la llama y del calor, la completa eliminación de humos desde el arranque hasta el apagado y una extrema facilidad en la gestión de funcionamiento por parte del usuario.

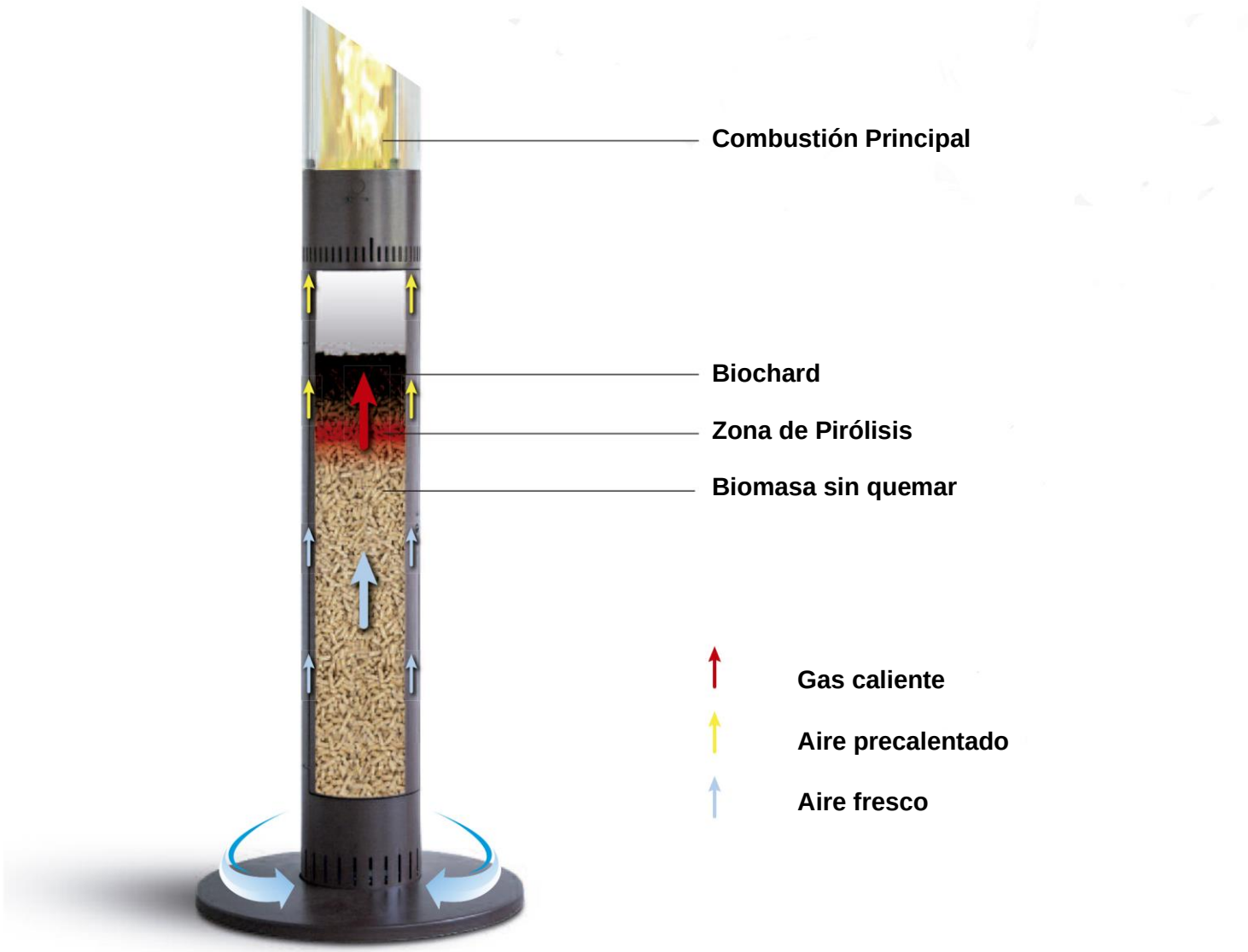

01

Calor por Convección

02

Brasero de Metal

03

Gestión Automática

04

Iluminación LED

05

Diseño Moderno

06

Visión Panorámica (360º) de la llama

07

6 horas de Funcionamiento con 6 Kg. de Pellet

08

Patas Regulables

01. Cargue el pellet en la tolva

02. Vierta el gel combustible vegetal recomendado en los pellets

03. Utilice el asa proporcionada e inserte la tolva en su ubicación

04. Encienda la llama

05. Cierre la mirilla

06. Activar con la llave magnética

CARACTERÍSTICAS
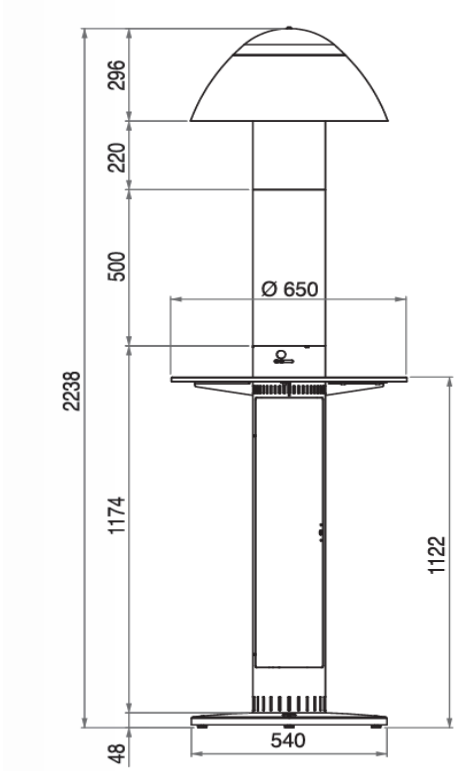
Autonomía	Horas	**6**
Carga pellet	Kg	**7**
Potencia máxima	kW	**7**
Radio de acción	mt	**3**
Alimentación	Batería incluida	
Autonomía batería	Ciclos	**2**
Peso	Kg	**52**
Certificación		CE
Dimensiones de Embalaje	cm	**40 x 60 x 129**